DS-18/22 STANDARD P
SECHOIRS ROTATIFS

PROGRAMMATEUR P
Nouveau programmateur P: sélection du temps et de la température pour boutons

FONCTIONNALITES
Inversion de sens du tambour standard
Tambour inox standard
Variateur de fréquence standard

EFFICIENCE
DUAL AIRFLOW- axial et radial
Grand filtre à peluches tiroir

POLYVALENCE
Fait-sur-mesure - personnalisation
OPL > SELF - Modèle OPL standard facilement transformable en version libre-service

ERGONOMIE
Filtre à peluches tiroir, maille en acier inoxydable
Grand diamètre de porte
Sens d'ouverture de porte ajustable sur site

MAINTENANCE
Panneau de commande articulé : accès facile et ergonomique
Menu technique : statistiques pour les techniciens et maintenance avec console externe.
Accès facile aux composants

AUTRES
Carrosserie en skinplate gris, aspect inox
EFFICIENT DRUM- Nouvelles perforations embouties du tambour.
COOL DOWN - anti-froissement en fin de cycle
Chauffage électrique, gaz ou vapeur
Homologation CE

OPTIONS

- Affichage pour programmateur P

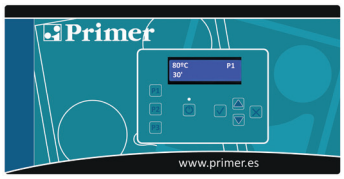

- Hublot double vitrage
- Ouverture de porte opposée
- Panneau arrière d'entrée d'air externe avec filtre
- Filtre peluches mailles 0,6 mm (standard 0,3mm)
- Filtre peluches mailles 1,2 mm (standard 0,3mm)
- Carrosserie en inox
- Panneau frontal en inox
- Batterie vapeur en inox
- Batterie vapeur basse pression
- Puissance électrique réduite (12kW au lieu de 18 kW) pour les modèles électriques DS-18
- Tension marine pour modèles électriques: 440V III 50/60 Hz sans neutre
- Autres options de tension disponibles

DONNEES TECHNIQUES	UNIT.	DS -18 P		DS -22 P	
CAPACITE					
Capacité 1/18 // Capacité 1/20	Kg	18,3 // 16,5		24,3 // 21,9	
Production horaire (electr. // gaz)	Kg/h	28,3 // 31,9		34 // 40	
Capacité d'évaporation (electr. // gaz)	l/h	14,10 // 16,30		17 // 20	
TAMBOUR					
Ø Tambour	mm	750		835	
Ø Porte	mm	574		574	
Hauteur centre porte	mm	976		1030	
Hauteur bas de porte	mm	689		743	
Longueur tambour	mm	746		800	
Volume tambour	l	330		438	
PUISSANCE					
Moteur tambour	kW	0,37		0,37	
Moteur ventilateur	kW	0,25		0,55	
Chauffage électrique	kW	18		24	
Puissance élec. totale (mod élec.)	kW	18,67		24,97	
Chauffage gaz	kW	20,51		31	
Consommation instantanée gaz propane (G31)	kg/h	1,76		2,66	
Consommation instantanée gaz naturel (G20)	m3/h	2,17		3,28	
Puissance élec. totale (mod. gaz)	kW	0,67		0,97	
Puissance élec. totale (mod vapeur)	kW	30		49,2	
Chauffage vapeur	kW	0,67		0,97	
CONNEXIONS		ELECTR.	GAZ/VAP	ELECTR.	GAZ/VAP
Tension 230V - I + N + T	Nº x mm2 / A	-	3 x 1,5 / 20A	-	3 x 1,5 / 20A
Tension 230V - III + T	Nº x mm2 / A	4 x 16 / 63A	3 x 1,5 / 20A	4 x 25 / 80A	3 x 1,5 / 20A
Tension 400V - III + N + T	Nº x mm2 / A	5 x 10 / 32A	3 x 1,5 / 20A	5 x 10 / 40A	3 x 1,5 / 20A
Ø Entrée gaz	BSP	1/2"		1/2"	
DIMENSIONS / DIMENSIONS D'EMBALLAGE					
Largeur nette / Largeur brute	mm	785 / 865		890 / 970	
Profondeur nette / Profondeur brute	mm	1125 / 1210		1255 / 1345	
Hauteur nette / Hauteur brute	mm	1694 / 1840		1812 / 1940	
Poids net / Poids brut	Kg	187 / 200		210 / 230	
AUTRES					
Débit d'air max.	m3/h	850		1.200	
Ø Sortie buées	mm	200		200	
Niveau sonore	dB	64		65	

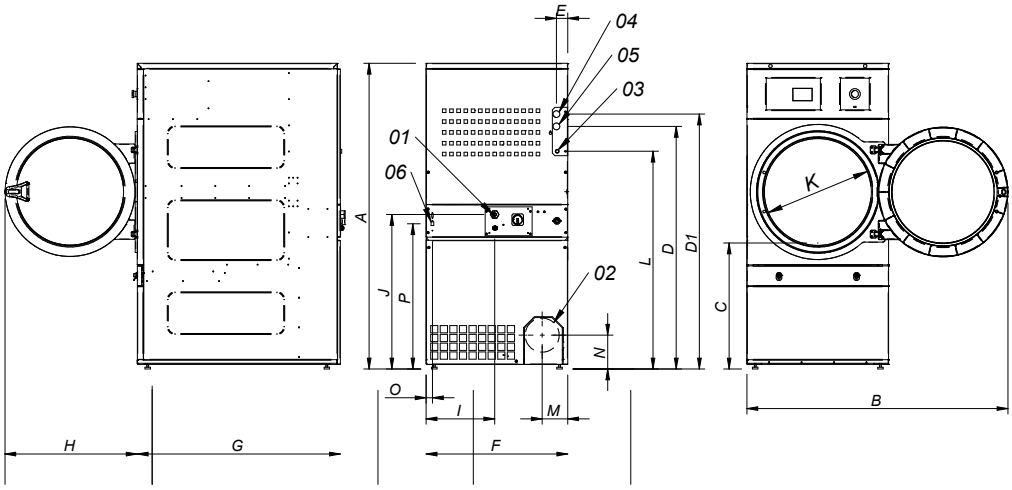

01. Connexion électrique
02. Sortie buees Ø200
03. Connexion gaz 1/2"
04. Connexion vapeur (3/4" DS-18 / 1" DS-22)
05. Sortie condensats 3/4" (DS-18 / 1"(DS-22)
06. Connexion ethernet (uniquement disponible pour les modèles control T2)

	A	B	C	D	D1	E	E1	F	G	H	I	J	K	L	M	N	O	P
DS-18P	1694*	1447	689	1354	1422	68	68	785	1125	735	380	870	575	1226	133	180	35	805
DS-22P	1812*	1552	743	1430	1532	112	55	890	1255	735	107	920	575	1344	238	180	37	860

* Mesure avec pieds montés (30mm)